KANURA®

Проектировщик: ООО «КАНУРА»

Заказчик: ООО «Строительные решения.

Специализированный застройщик»

Многоквартирные дома смешанной этажности с объектами обслуживания жилой застройки, с автостоянками по ул. 2-я Марата в Первомайском районе г. Новосибирска

Многоквартирный дом № 1 смешанной этажности с объектами обслуживания жилой застройки, с автостоянкой по ул. 2-я Марата в Первомайском районе г. Новосибирска

1 этап строительства
(блок-секция 1, блок-секция 2, блок-секция 3)

Рабочая документация

2023-ПС-1-2-СС

Сети связи

интеллектуальная архитектура

2025

Разрешение	Обозначение	2023-ПС-1-2-СС
44-25	Наименование объекта строительства	Многоквартирный дом № 1 смешанной этажности с объектами обслуживания жилой застройки, с автостоянкой по ул. 2-я Марата в Первомайском районе г. Новосибирска. 1 этап строительства (блок-секция 1, блок-секция 2, блок-секция 3)

Изм.	Лист	Содержание изменения	Код	Примечание
1	1-6	Корректировка ведомости рабочих чертежей основного комплекта		
	7-11	Дополнение информацией структурных схем		
	17, 18	Изменение прокладки сетей		
	19, 20	Новые листы		
		2023-ПС-1-2-СС.СО Дополнительно указаны материалы и оборудование		

Согласовано

Н. контр

Изм. внес	Васильева		26.03.25
Составил	Васильева		26.03.25
ГИП	Шнапцев		26.03.25
Утв.	Шнапцев		26.03.25

KANURA

Лист	Листов
	1

Ведомость рабочих чертежей основного комплекта

Лист	Наименование	Примечание
1	2	3
1-6	Общие данные	Изм.1 (зам.)
7	Схема структурная сети радиофикации	Изм.1 (зам.)
8	Схема структурная сети телевидения	Изм.1 (зам.)
9	Структурная схема двухсторонней связи для МГН	Изм.1 (зам.)
10	Схема структурная домофонной сети	Изм.1 (зам.)
11	Схема подключения оборудования диспетчеризации лифтов	Изм.1 (зам.)
12	Подземный этаж. План расположения сетей	
13	1 этаж. Выкопировка из плана 1 этажа блок-секции 1. План расположения сетей	
14	Типовой (2-7) этаж. План расположения сетей	
15	8 этаж. План расположения сетей	
16	9 этаж. План расположения сетей	
17	Технический этаж с чердаком. План расположения сетей	Изм.1 (зам.)
18	Кровля. План расположения сетей	Изм.1 (зам.)
19	Схема расположения оборудования эфирного телевидения в этажном шкафу на типовом этаже. Профиль трубной разводки в месте прохода вертикального стояка через слаботочную нишу на этаже	Изм.1 (нов.)
20	Схема установки антенной мачты	Изм.1 (нов.)

Ведомость ссылочных и прилагаемых документов

Обозначение	Наименование	Примечание
	Прилагаемые документы	
2023-ПС-1-2-СС.СО	Спецификация оборудования, изделий и материалов	

Изм.	Кол.уч	Лист	№Док.	Подп.	Дата
1	-	Зам.	44-25		26.03.25
Разработал		Васильева			26.03.25
Н. контроль		Сокол			26.03.25
ГИП		Шнапцев			26.03.25

2023-ПС-1-2-СС

Многоквартирный дом № 1 смешанной этажности с объектами обслуживания жилой застройки, с автостоянкой по ул. 2-я Марата в Первомайском районе г. Новосибирска. 1 этап строительства (блок-секция 1, блок-секция 2, блок-секция 3)

Блок-секция 2

Стадия	Лист	Листов
Р	1	20

Общие данные

KANURA®

Взам. инв. №

Подп. и дата

Инв. № подл. 1798

1 Общие указания

1.1 Технические решения, принятые в рабочих чертежах, соответствуют требованиям экологических, санитарно-гигиенических, противопожарных и других норм, действующих на территории Российской Федерации и обеспечивают безопасную для жизни и здоровья людей эксплуатацию объекта при соблюдении предусмотренных рабочими чертежами мероприятий.

1.2 Настоящий раздел проекта разработан на основании:

- задания на проектирование;
- технических условий на предоставление комплекса услуг связи, выданных ПАО «Ростелеком» № 01/17/966/24 от 22.01.2024;
- технических условий на диспетчеризацию лифтов;
- архитектурно - строительных чертежей;
- действующих норм и правил.

1.3 Условные обозначения приняты в соответствии с ГОСТ 21.406-88.

1.4 Проектом предусмотрены следующие виды связи:

- внутренние сети телефонизации (горизонтальная и вертикальная трубная разводка);
- система радиофикации;
- телевидение - от коллективных телеантенн в пределах поэтажных щитков с установкой абонентских разветвителей;
- система двухсторонней связи для МГН;
- диспетчеризация лифтов;
- система домофонной связи.

1.5 Вертикальная прокладка сетей предусмотрена в поливинилхлоридных трубах жёстких гладких диаметром 50 мм. В одной трубе прокладывается кабель телефонизации, в другой - кабель телевидения и радиофикации. Для сети МГН и сети домофона предусмотрены отдельные стояки - труба поливинилхлоридная жёсткая гладкая диаметром 50 мм.

1.6 На каждом этаже жилого дома в разделе ЭОМ предусмотрена установка совмещенного этажного щитка с отсеком для сетей связи.

1.7 Ввод сетей связи от этажного щитка в квартиры предусмотрен в трубах поливинилхлоридных гибких гофрированных диаметром 25 мм, легких с протяжкой, прокладываемых в пространстве за подвесным потолком.

2. Внутренние сети телефонизации

2.1 Проектом предусматривается вертикальная и горизонтальная трубная разводка. Вертикальная прокладка сетей выполняется в поливинилхлоридных трубах жёстких гладких диаметром 50 мм.

2.2 Данным проектом предусмотрено место для установки узла связи ПАО «Ростелеком» на техническом чердаке жилого дома.

2.3 В разделе 2023-ПС-1-2-ЭОМ на каждом этаже жилого дома предусмотрена установка совмещенных электрощитов с отсеком для сетей связи.

2.4 Ввод сетей связи от этажного щитка в квартиры предусмотрен в трубах поливинилхлоридных гибких гофрированных диаметром 25 мм, прокладываемых в пространстве за подвесным потолком (в каждую квартиру по две трубы).

2.5 Абонентская сеть прокладывается по готовым закладным конструкциям и выполняется после ввода здания в эксплуатацию, по заявкам жильцов.

3. Система радиофикации

3.1 Оповещение о ЧС осуществляется путем передачи сигналов оповещения и экстренной информации населению подачей сигнала "ВНИМАНИЕ ВСЕМ!" путем включения сетей электрических, электронных сирен и мощных акустических систем длительностью до 3 минут с последующей передачей по сетям связи, в том числе сетям связи телерадиовещания, через радиовещательные и телевизионные передающие станции операторов связи и организаций телерадиовещания с перерывом вещательных программ аудио- и (или) аудиовизуальных сообщений длительностью не более 5 минут (для сетей связи подвижной радиотелефонной связи - сообщений объемом не более 134 символов русского алфавита, включая цифры, пробелы и знаки препинания).

3.2 Проектом предусматривается подключение проектируемой блок-секции к сети радиофикации с целью обеспечения трансляции трех программ проводного вещания, доведения до абонентов сигналов ГО и оповещения ЧС.

3.3 Количество точек подключения равно количеству квартир.

3.4 ПАО «Ростелеком» предусматривает цифровой канал передачи данных по технологии FTTB, с пропускной способностью не менее 512 Кб/с от узла приема и распределения программ проводного вещания (ЦСПВ). Телекоммуникационный шкаф, где устанавливается активное и пассивное оборудование, размещается на техническом этаже блок-секции 1.

3.5 Для подключения проектируемой блок-секции используется конвертор FG-ACE-CON-VF/ETH, V2, обеспечивающий функционирование программ по протоколу звукового вещания, применяемого для сети передачи данных по протоколу IP.

3.6 Ответвительные и ограничительные коробки устанавливаются в слаботочном отсеке этажных щитков.

3.7 Распределительную сеть проводного вещания выполнить проводом КСВВнг(А)-LS 1х2х1,38. Абонентскую - проводом КСВВнг(А) LS 1х2х0,8, прокладываемым скрыто в слое штукатурки. Радиорозетки установить на одной высоте с электророзетками и не далее 1,0 м от них.

3.8 Абонентская сеть выполняется по заявке потребителя.

4.Телевидение

4.1 Для приема ТВ программ на мачте типа МА-4,5 предусмотрена установка антенны коллективного приема телевидения типа ДМВ "Сигнал-Профи". Мачта с антенной устанавливается на кровле.

Конфигурация и место установки антенного оборудования выбираются монтажной организацией на основании проведенных контрольных зондажных измерений.

4.2 Телевизионный усилитель установить в отсеке СС совмещенного этажного щитка на верхнем этаже (см. схему структурную).

4.3 Электропитание усилителя осуществляется от однофазной сети ~220 В, 50 Гц (см. раздел 2023-ПС-1-2-ЭОМ).

4.4 Распределительная сеть выполняется кабелем марки RG-11, абонентская сеть-кабелем марки SAT 703. Абонентская сеть выполняется по заявке жильцов.

4.5 Защита телевизионных антенн от попадания молнии выполняется посредством присоединения к молниеприемной сетке на кровле здания.

5. Требования безопасности

5.1 Для защиты телеантенн от грозовых разрядов проектом предусматривается соединение телемачты с молниеприемной сеткой, расположенной на кровле здания, горяче-оцинкованной проволокой диаметром 8 мм.

5.2 Монтажные работы выполнить в соответствии с "Правилами строительства и ремонта РТС" и другими действующими инструкциями и правилами.

5.3 При выполнении СМР необходимо соблюдать правила техники безопасности:

- СП 49.13330.2010 "Безопасность труда в строительстве",
- ВСН 604-III-87 "Техника безопасности при строительстве линейно - кабельных сооружений",
- ПОТ Р О-45-005-95 "Правила по охране труда при работах на кабельных линиях связи и проводного вещания (радиофикация)"

6. Система двухсторонней связи для МГН

6.1 Согласно заданию на проектирование, квартиры для проживания семей с инвалидами, пользующимися креслами-колясками, не предусматриваются.

Система двухсторонней связи для МГН в жилой части здания предусматривается в лифтовых холлах.

6.2 Двусторонняя связь зон безопасности для МГН, с диспетчером жилого дома выполнена на оборудовании "ОБЬ", которое обеспечивает:

- связь пожарного поста (диспетчерской) с зонами оповещения людей о пожаре согласно п. 37 Технического регламента Евразийского экономического союза «О требованиях к средствам обеспечения пожарной безопасности и пожаротушения» (ТР ЕАЭС 043/2017);
- обратную связь с зонами пожарного оповещения для систем оповещения и управления эвакуацией в СОУЭ 4-5 типов согласно СП 3.13130.2009;
- двустороннюю речевую связь безопасных зон с дежурным персоналом (диспетчером) и организацию связи для МГН согласно п. 6.5.8 СП 59.13330.2020;
- звуковую и световую сигнализацию о вызове диспетчера на переговорную связь;
- идентификацию поступающей сигнализации (с какого объекта и какой сигнал);
- контроль исправности подключенного оборудования на пропадание связи;
- сигнализацию о переходе на резервное питание;

6.3 АРМ дежурного персонала «Обь» и/или ПЛС-1П, выполняющие функцию - пульт диспетчера, размещается в диспетчерском пункте по ул. м-н Закаменский, д. 15.

6.4 Переговорные устройства АПУ, адаптеры лампы индикаторной АЛИ, устройство вызова и кнопки размещаются в безопасных зонах, в зонах оповещения людей при пожаре.

6.5 Концентратор, РИП устанавливаются в корпус металлическом ЩМП-3-3 76 У2 IP54 LIGHT IEK на техническом этаже с чердаком.

6.6 Составные части компонента:

АРМ дежурного персонала «Обь» обеспечивает цифровую переговорную связь диспетчерской с зонами оповещения людей при пожаре в полудуплексном режиме, звуковую и световую сигнализацию о вызове, идентификацию поступающей сигнализации (с какого объекта и какой сигнал), световую индикацию и звуковую сигнализацию о переходе РИП на резервное питание (отсутствие напряжения сети), автоматический контроль исправности линии связи на пропадание связи.

Представляет собой портативный персональный компьютер, на котором установлено специализированное программное обеспечение SmartHouse.

Обмен информацией с устройствами на шине CAN обеспечивается с использованием концентратора.

Концентратор 7.2П (установлен на техническом этаже с чердаком) - обеспечивает функционирование устройств на шине и обмен информацией с программой верхнего уровня. Имеет встроенный громкоговоритель и микрофон, позволяющий использовать его в качестве переговорного устройства, комплектуется сетевым адаптером. Для обеспечения резервного электропитания устройств, подключенных к шине CAN, предусмотрен резервируемый источник питания РИП-24 исп.15 (БОЛИД).

6.7 В качестве сети передачи данных между концентратором и АРМ дежурного персонала «Обь» могут использоваться: локальная сеть здания LAN (реализованная по технологии Ethernet (10BASE-T, 100BASE-T)), глобальная сеть Internet, сеть Wi-Fi (стандарта 802.11 b/g/n). Предусмотрено ПАО РОСТЕЛЕКОМ.

6.8 Физический уровень проводной последовательной шины CAN представляет собой четырехпроводную линию: два проводника CAN-P и CAN-G предназначены для питания устройств (напряжением +9...24 В, предельное напряжение на шине не

должно превышать 25 В), оставшиеся CAN-L и CAN-H используются в качестве двухпроводной дифференциальной линии с использованием приемопередатчика (стандарта ISO-11898). Техническая скорость на шине CAN - 125 Кбит/с. Топология построения - шина. Возможны ответвления не более 10-15 м. Суммарная длина сегмента шины CAN может составлять 350 м. При необходимости увеличить длину шины CAN, применяется ретранслятор шины CAN П, позволяющий распределить нагрузку (физическую и информационную) на шине. Предусмотрено выполнить кабелем КСПВПнг(А)-HF2х2х1,3.

6.9 Ретранслятор шины CAN П применяется при необходимости увеличения протяженности шины CAN, снимая ограничение протяженности на следующие 350 м.

6.10 Подключение ретранслятора шины CAN П выполняется к проводной последовательной шине CAN. Для работы ретранслятора шины CAN необходимо его подключение к питающей сети +9...24 В.

6.11 Переговорное устройство АПУ используется для обеспечения связи пользователь-диспетчер. Дополнительный функционал: контроль датчиков типа «сухой контакт», управление выходом при выполнении команды телеуправления.

6.12 Проектом предусмотрено переговорное устройство АПУ-2ВП - встраиваемое, выполнено в антивандальном корпусе из нержавеющей связи. Подключение АПУ выполняется к проводной последовательной шине CAN.

6.13 Адаптер лампы индикаторной АЛИ обеспечивает звуковую и визуальную аварийную сигнализацию, а также индикацию состояния переговорной связи от АПУ с назначенным адресом.

6.14 Проектом предусмотрено АЛИ-2П, которое имеет светодиоды RGB. Подключение АПУ и АЛИ выполняется кабелем КВПнг(А)-HF 4х2х0,52, прокладываемым в трубе ПВХØ16 мм скрыто в слое штукатурки.

6.15 Проектом предусмотрен резервный источник питания РИП 24 исп.15, который обеспечивает основное и резервное электропитание устройств, подключенных к шине CAN, индикацию и звуковую сигнализацию неисправности, перехода на питание от аккумуляторов, индикацию нагрузки на шине CAN. РИП24 подключается к шине CAN.

7. Система домофонной связи

7.1 В проекте предусмотрена система домофонной связи на базе оборудования **VIZIT**.

7.2 Система контроля и управления доступом в подъезд жилого дома (далее СКУД) состоит из входной группы подъезда и этажного оборудования.

7.3 Входная группа подъезда включает в себя дверной блок (входная дверь подъезда), блок вызова домофона, блок управления домофона, замок электромагнитный, доводчик, кнопку выхода, аксессуары.

Дверной блок ограничивает доступ в подъезд жилого дома.

7.4 Этажное оборудование включает в себя абонентские устройства квартир - устройства квартирные переговорные (далее - УКП), блок коммутации.

7.5 Домофонная связь обеспечивает:

1) Дуплексную (двустороннюю) громкоговорящую связь между посетителем и абонентом.
2) Возможность для жильца дистанционного открывания входной двери подъезда.
3) Доступ жильца в подъезд жилого дома путём прикладывания RF-идентификатора к считывателю блока вызова БВД-315F.

7.6 В проекте применен блок управления домофона БУД-485М с новыми функциональными возможностями. БУД-485М, подключенный к локальной сети RS-485 при совместной работе с программным обеспечением АРМ «Gate-Vizit-Commander» обеспечивает реализацию следующих функций:

- Возможность удаленного редактирования базы данных ключей блока управления (запись/чтение, стирание);
- Возможность удаленного управления функциями блока управления (включение/выключение вызова квартир, изменение установок);
- Возможность удаленного отпирания замка;
- Включение/выключение режима «Акцепт»;
- Возможность регулировки громкости дуплексной связи в блоке вызова.

7.7 Для входа в подъезд блок-секции используется вызывная панель **БВД-315F**, устанавливаемая в тамбуре. Описание:

- блок вызова **БВД-315F** используется совместно с блоком управления БУД-485М;
- дуплексная громкоговорящая связь с абонентом;
- подсветка клавиатуры;
- звуковая индикация режимов работы;
- возможность выключения вызова отдельных квартир;
- работа с пультом консьержа VIZIT;
- открывание замка электронными ключами VIZIT-RF3;
- габаритные размеры, мм, (ШхВхГ) - 77х179х36;
- вариант установки - накладной.

7.8 В качестве запорного устройства для подъезда предусмотрен электромагнитный замок **VIZIT-ML305**. Замок электромагнитный (12VDC, 0,5А, 300кг), встроенный модуль перемагничивания. Корпус блока выполнен из ударопрочного поликарбоната, стойкого к атмосферным воздействиям. Монтажный комплект. Уголок 40х50мм.

7.9 Для отпирания замка и аварийной разблокировки двери в случае выхода из строя контроллера используется кнопка управления выходом и аварийной разблокировки **Exit-500**.

7.10 Блок коммутации домофона **БК-10** предназначен для работы в составе домофонов VIZIT в качестве устройства коммутации линий связи между блоком вызова и УКП.

7.11 В электрощитовой блок-секции 1 устанавливается монтажный бокс МВ 1А с оборудованием БУД-485М.

7.12 Кабель для сети домофона КСВВнг(А)-LS различной емкости, UTP cat 5e прокладывается в гофротрубах Ø25 мм по стене, в пространстве за подвесным потолком.

7.13 Электропитание оборудования шкафов домофонной связи выполнить в соответствии с "Правилами устройства электроустановок" (ПУЭ) и осуществить по 3 категории надежности электроснабжения, от сети переменного тока напряжением 220В, частотой 50гц. Цепь питания прибора монтировать кабелем ВВГнг-LS 3х2,5 от электрощитовой с выделением в отдельную группу и установкой автомата 25А. Кабель проложить в трубе, гофрированной 20мм. Питание шкафа домофонии выполнить через стабилизатор напряжения 3КВа.

7.14 Заземлению (занулению) подлежат все металлические части электрооборудования, нормально не находящиеся под напряжением, но которые могут оказаться под ним, вследствие нарушения изоляции. Потенциалы должны быть уравновешены. Сопротивление заземляющего устройства должно быть не более 4 Ом. Заземление (зануление) необходимо выполнить в соответствии с "Правилами устройства электроустановок".

7.15 Установка аудиотрубок УКП-7 выполняется по заявке абонентов.

8. Диспетчеризация лифтов

8.1 Проект разработан для диспетчеризации лифта, расположенного в проектируемой блок-секции, которую предусмотрено подключить к существующему диспетчерскому пункту ООО «Сибирская лифтовая компания» ул. м-н Закаменский, д. 15 по линии Интернет.

8.2 Проект выполнен в соответствии с правилами, утвержденными постановлением Правительства РФ № 743 от 24.06.2017, устанавливающим требования к организации безопасного использования и содержания лифтов, подъемных платформ для инвалидов, пассажирских конвейеров (движущихся пешеходных дорожек) и эскалаторов, за исключением эскалаторов в метрополитенах.

8.3 Согласно п. 20 правил при использовании лифтов без постоянного нахождения квалифицированного персонала на объекте контроль за их работой необходимо осуществлять системой диспетчерского контроля.

8.4 Технический регламент Таможенного союза устанавливает требования к лифтам и устройствам безопасности лифтов в целях защиты жизни и здоровья человека, имущества, а также предупреждения действий, вводящих в заблуждение приобретателей (пользователей) относительно их назначения и безопасности.

8.5 Для обеспечения безопасности лифта при проектировании, изготовлении, монтаже и в течение назначенного срока службы предусматриваются средства и (или) меры для выполнения общих требований безопасности и, с учетом назначения и условий эксплуатации лифта, специальных требований безопасности.

8.6 В качестве системы диспетчерского контроля применяется диспетчерский комплекс «Обь» (далее ДК «Обь»).

8.7 Диспетчерский комплекс, подключенный к лифту, обеспечивает:

а) передачу диспетчеру следующего обязательного объема информации (согласно ТР ТС 011/2011):

- о срабатывании электрических цепей безопасности;
- о несанкционированном открывании дверей шахты в режиме нормальной работы;
- об открытии двери (крышки) устройства управления лифта без машинного помещения.

б) переговорную связь с обслуживающим персоналом (пп. 5.12.3.1, 5.2.1.6 ГОСТ 33984.1-2016):

- между кабиной лифта и диспетчерским пунктом,
- приямком и диспетчерским пунктом,
- крышей кабины и диспетчерским пунктом.

в) внутреннюю переговорную связь с квалифицированным персоналом, отвечающим за освобождение (эвакуацию) (п. 5.2.6.6.2 ГОСТ 33984.1-2016);

г) переговорную связь в режиме «Перевозка пожарных подразделений» (п. 5.9 ГОСТ 34305-2017):

- между кабиной лифта и основным посадочным этажом,
- кабиной лифта и другими местами связи (опционально).

8.7 Лифтовой блок позволяет формировать дополнительные сообщения о работе станции управления лифтом (далее СУЛ) на основе информации, получаемой по последовательному каналу от лифта (местоположение кабины, состояния дверей, режим работы, коды ошибок, неисправности и т.д.).

8.8 Для лифтов без машинного помещения необходимо предусмотреть установку выносного модуля управления ЛНГС.465213.270.800 (далее ВМУ) в станции управления лифтом, расположенной на техническом этаже. ВМУ имеет меньшие габаритные размеры по сравнению с ЛБ 7.2, дублирующие органы управления и элементы индикации ЛБ 7.2. Размещаемое оборудование должно быть недоступно для пользователя.

8.9 Включение и отключение лифта электромагнитным пускателем выполняется ЛБ 7.2 с применением модуля управления пускателем ЛНГС.465213.270.020.

8.10 В качестве сети передачи данных между ЛБ 7.2 и диспетчерским пунктом могут использоваться: локальная сеть здания LAN (реализованная по технологии Ethernet (10BASE_T, 100BASE_T), глобальная сеть Internet, сеть Wi-Fi (стандарта 802.11 b/g/n).

Для осуществления обмена с дополнительными устройствами ЛБ 7.2 может использовать проводную последовательную шину, реализованную на основе шины CAN, с возможностью питания устройств и беспроводный интерфейс Wi-Fi (стандарта 802.11 b/g/n).

8.11Физический уровень проводной последовательной шины ЛБ 7.2 представляет собой четырехпроводную линию. Два проводника шины (CAN-P и CAN-G) предназначены для питания устройств (напряжением +9...24В), оставшиеся используются в качестве двухпроводной дифференциальной линии (CAN_L и CAN_H) с использованием приемопередатчика (стандарта ISO_11898). Длина шины CAN составляет 350 м. При необходимости увеличения длины шины CAN применяется ретранслятор шины CAN ЛНГС.465213.270.040.

8.12 В качестве переговорных устройств крыши кабины и приямка используются устройства переговорные 7.2 ЛНГС.465213.270.500 и ЛНГС.465213.270.500-02 (далее УП). Данные УП имеют два интерфейса для подключения к ЛБ 7.2: проводную последовательную шину и беспроводный интерфейс Wi-Fi (стандарта 802.11 b/g/n).

Подключение УП 7.2 ЛНГС.465213.270.500 выполняется к шине CAN или беспроводному интерфейсу Wi-Fi (стандарта 802.11 b/g/n).

8.13 Для обеспечения энергонезависимости УП 7.2 имеет встроенную L-ion аккумуляторную батарею.

8.14 Для согласования нагрузки проводной последовательной шины ЛБ 7.2 на оконечных устройствах шины необходимо выполнить подключение резистора сопротивлением 120 Ом («терминатор»). «Терминатор» подключается специальными перемычками («джамперами») только на устройствах, находящихся на концах последовательной шины.

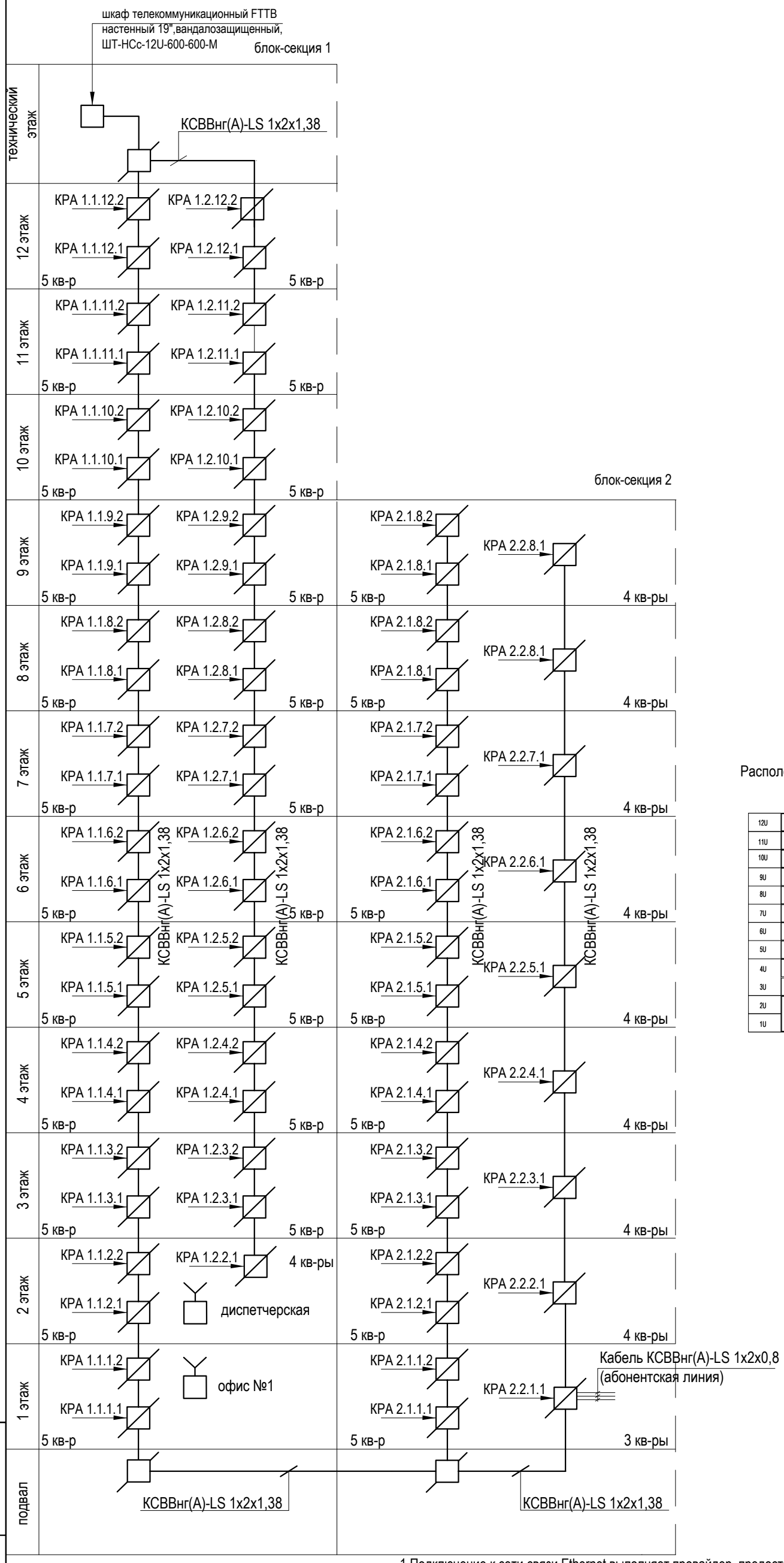

Условные обозначения

Обозначение	Наименование
□	Шкаф телекоммуникационный FTTB настенный 19",вандалозащищенный, ШТ-НСс-12U-600-600-М
	Коробка ответвительная УК-2П
	Коробка ограничительная КРА-4
	Радиоприемник УКВ-вещания "Лира РП-248-1"
———	Кабель КСВВнг(А)-LS 1х2х1,38
- - - - -	Кабель КСВВнг(А)-LS 1х2х0,8 (абонентская линия)

КРА 1.1.1.1
- номер коробки на этаже
- номер этажа
- номер стояка
- номер секции

Расположение оборудования в шкафу 19", 12U

(радиофикация)

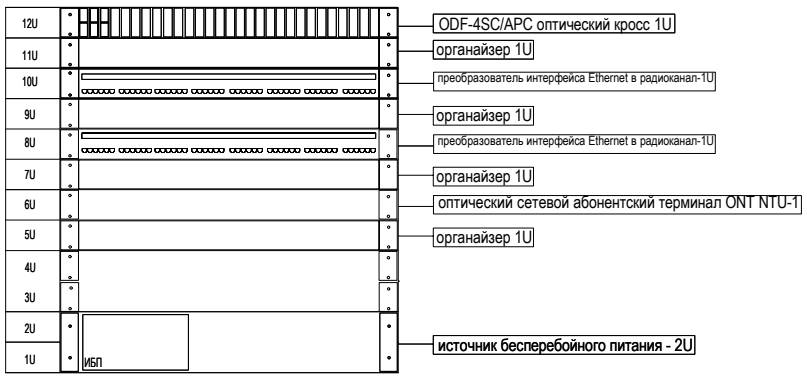

1 Подключение к сети связи Ethernet выполняет провайдер, предоставляющий услуги связи в жилом доме

Взам. инв.N°	Подп. и дата	Инв. N° подл.
		1798

Изм.	Кол. уч.	Лист	№ док.	Подп.	Дата
1	-	Зам.	44-25		26.03.25
Разработал		Васильева			26.03.25
Н.контроль		Сокол			26.03.25

2023-ПС-1-2-СС

Многоквартирный дом № 1 смешанной этажности с объектами обслуживания жилой застройки, с автостоянкой по ул. 2-я Марата в Первомайском районе г. Новосибирска. 1 этап строительства (блок-секция 1, блок-секция 2, блок-секция 3)

Блок-секция 2

Стадия	Лист	Листов
Р	7	

Схема структурная сети радиофикации

KANURA

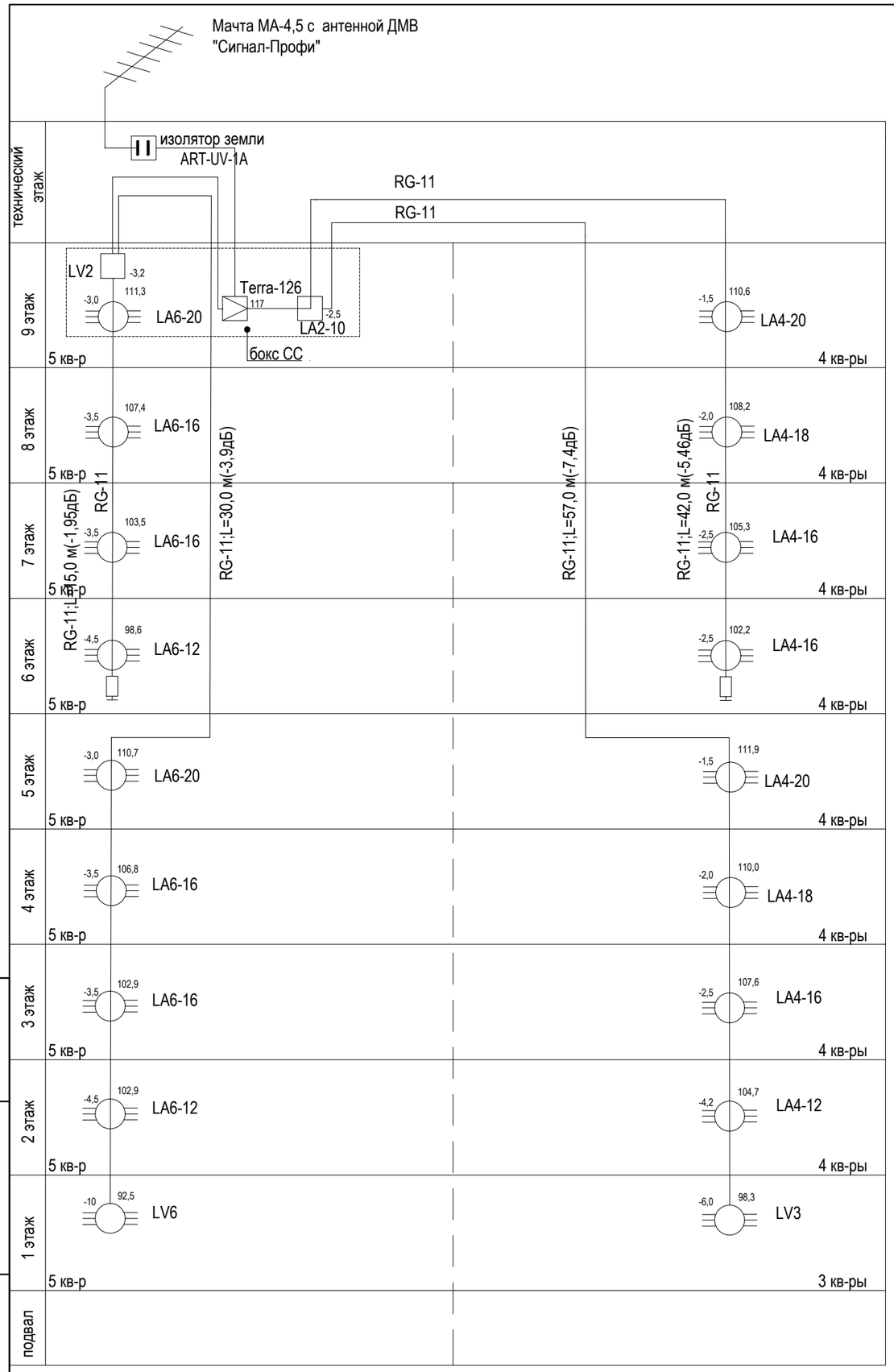

Условные обозначения

Обозначение	Наименование
	Изолятор земли ART-UV-1A
LA6-16	Ответвитель абонентский
LV6	Делитель абонентский
Terra-126	Усилитель с указанием типа
	Кабель RG-11
	Мачта МА-4,5 с антенной ДМВ "Сигнал-Профи"

1 Антенну устанавливать в месте, в котором качество изображения по принимаемому каналу, определенное ГОСТ Р 58020-2017, оценивается не менее 4 баллов.
2 Заземление мачты осуществлять горяче-оцинкованной проволокой Ø 8 мм, соединяющей телемачту с молниеприемной сеткой на здании.
3 Распределительная сеть рассчитана из условия обеспечения уровня сигнала 47-70 дб/мкВ на абонентских ТВ розетках в диапазоне частот 470-862 МГц.
4 Уровни видеосигнала (в дб/мкВ) указанные на схеме рядом с абонентскими ответвителями просчитаны и показаны для частот 862 МГц, при уровне видеосигнала на выходе ТВ усилителя 117 дб/мкВ
5 По согласованию с Заказчиком применяемые в проекте оборудование, материалы, изделия могут быть заменены на аналогичные, соответствующие установленным характеристикам и не ухудшающие принятые в проекте решения.

Взам. инв.№

Подп. и дата

Инв. № подл. 1798

1	-	Зам.	44-25		26.03.25	2023-ПС-1-2-СС
Изм.	Кол. уч.	Лист	№ док.	Подп.	Дата	Многоквартирный дом № 1 смешанной этажности с объектами обслуживания жилой застройки, с автостоянкой по ул. 2-я Марата в Первомайском районе г. Новосибирска. 1 этап строительства (блок-секция 1, блок-секция 2, блок-секция 3)
Разработал		Васильева			26.03.25	Блок-секция 2
Н.контроль		Сокол			26.03.25	Схема структурная сети телевидения

Стадия	Лист	Листов
Р	8	

KANURA®

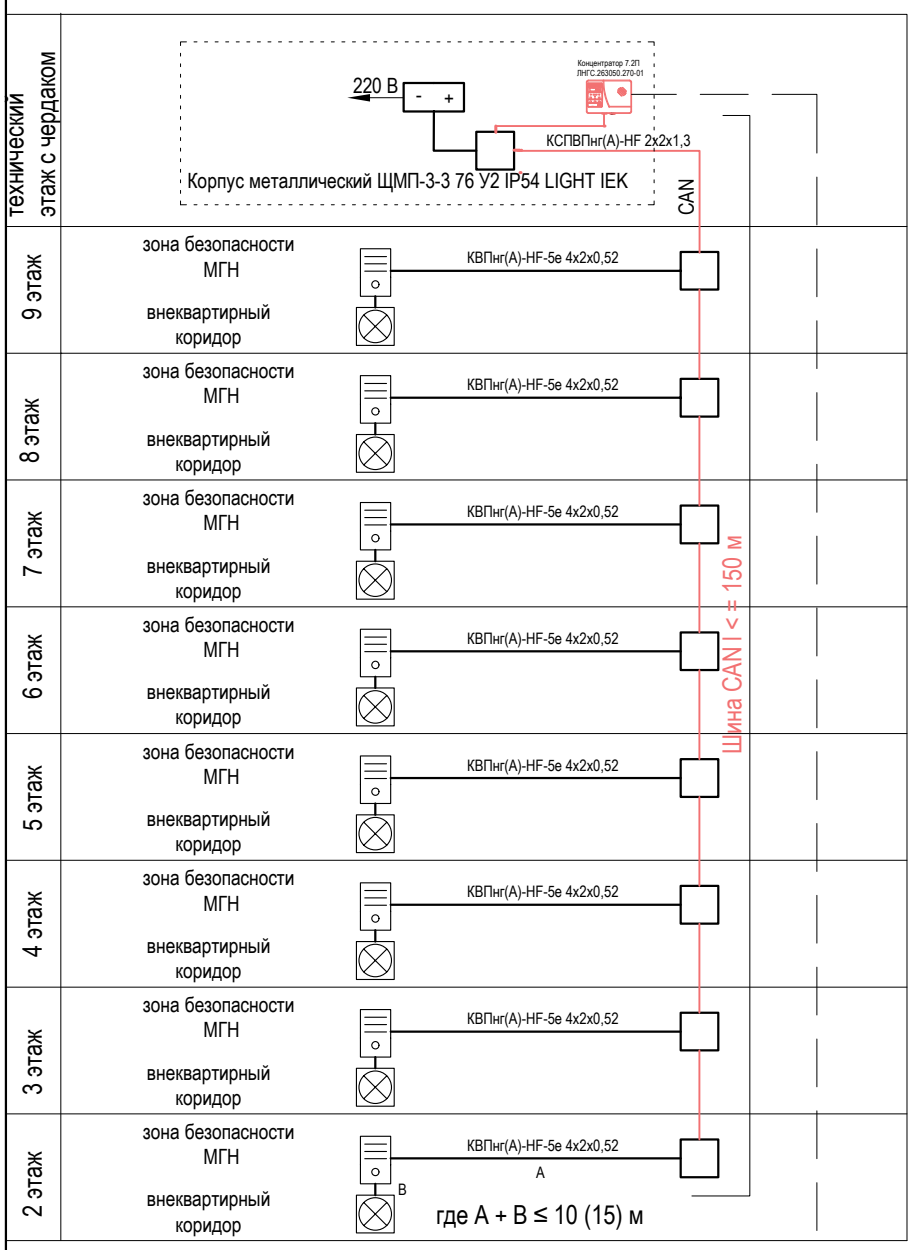

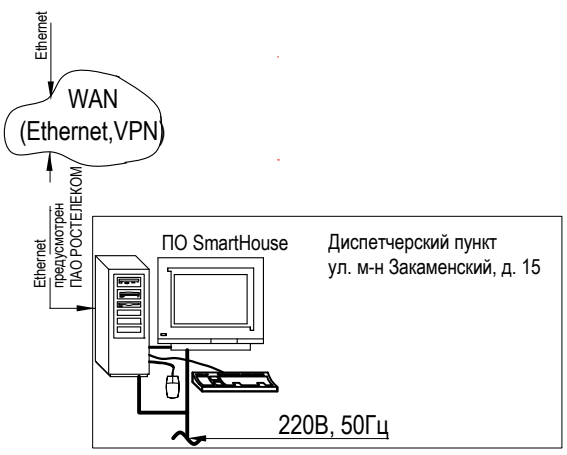

Условные обозначения сети МГН

Обозначение	Наименование
Концентратор 7.2П ЛНГС.263050.270-01	Концентратор 7.2П
	Коробка распределительная
	Переговорное устройство АПУ-2ВП встраиваемое
	Адаптер лампы индикаторной АЛИ-2П (которое имеет светодиоды RGB)
+ -	Резервированный источник питания РИП-24 исп.15
	Кабель КСПВПнг(А)-HF 2х2х1,3
	Кабель КВПнг(А)-HF-5е 4х2х0,52

1 Подключение к сети связи Ethernet выполняет провайдер, предоставляющий услуги связи в жилом доме.
2 По согласованию с Заказчиком применяемые в проекте оборудование, материалы, изделия могут быть заменены на аналогичные, соответствующие установленным характеристикам и не ухудшающие принятые в проекте решения

Взам. инв.N°	Подп. и дата	Инв. N° подл.
		1798

Изм.	Кол. уч.	Лист	№ док.	Подп.	Дата
1	-	Зам.	44-25		26.03.25
Разработал		Васильева			26.03.25
Н.контроль		Сокол			26.03.25

2023-ПС-1-2-СС

Многоквартирный дом № 1 смешанной этажности с объектами обслуживания жилой застройки, с автостоянкой по ул. 2-я Марата в Первомайском районе г. Новосибирска. 1 этап строительства (блок-секция 1, блок-секция 2, блок-секция 3)

Блок-секция 2

Стадия	Лист	Листов
Р	9	

Структурная схема двухсторонней связи для МГН

KANURA®

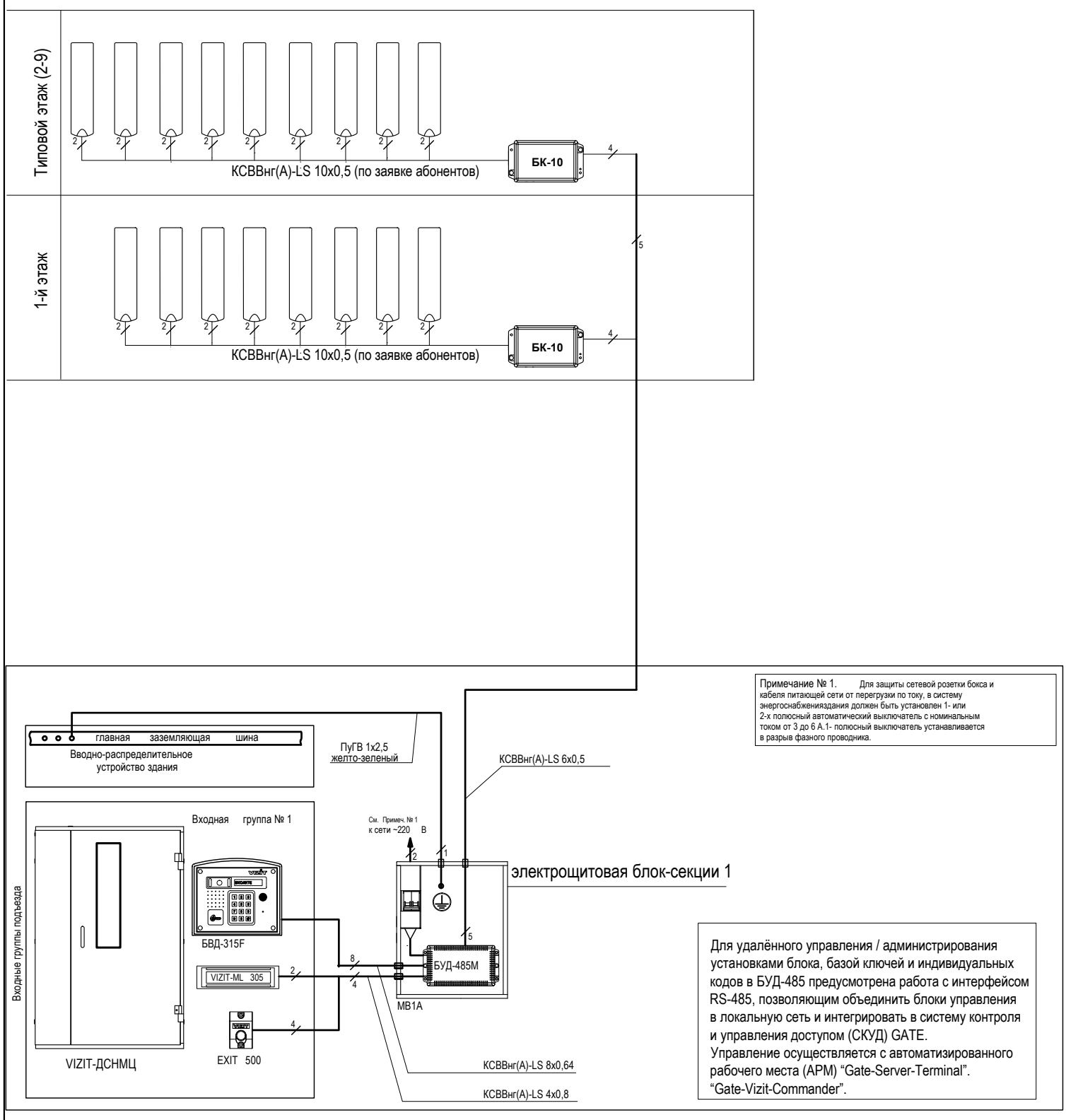

Примечание № 1. Для защиты сетевой розетки бокса и кабеля питающей сети от перегрузки по току, в систему энергоснабжениядания должен быть установлен 1- или 2-х полюсный автоматический выключатель с номинальным током от 3 до 6 А.1- полюсный выключатель устанавливается в разрыв фазного проводника.

Для удалённого управления / администрирования установками блока, базой ключей и индивидуальных кодов в БУД-485 предусмотрена работа с интерфейсом RS-485, позволяющим объединить блоки управления в локальную сеть и интегрировать в систему контроля и управления доступом (СКУД) GATE.
Управление осуществляется с автоматизированного рабочего места (АРМ) “Gate-Server-Terminal”.
“Gate-Vizit-Commander”.

Условные обозначения

Обозначение	Наименование
	Устройство квартирное переговорное УКП-7
БК-10	Блок коммутации домофона
БУД-485М	Блок управления домофоном
БВД-315F	Вызывная панель
VIZIT-ML 305	Замок электромагнитный
EXIT 500	Кнопка выхода
VIZIT-ДСНМЦ	Входная группа
MB1A	Монтажный бокс

1 По согласованию с Заказчиком применяемые в проекте оборудование, материалы, изделия могут быть заменены на аналогичные, соответствующие установленным характеристикам и не ухудшающие принятые в проекте решения

Взам. инв.N°

Подп. и дата

Инв. N° подл. 1798

Изм.	Кол. уч.	Лист	№ док.	Подп.	Дата
1	-	Зам.	44-25		26.03.25
Разработал		Васильева			26.03.25
Н.контроль		Сокол			26.03.25

2023-ПС-1-2-СС

Многоквартирный дом № 1 смешанной этажности с объектами обслуживания жилой застройки, с автостоянкой по ул. 2-я Марата в Первомайском районе г. Новосибирска. 1 этап строительства (блок-секция 1, блок-секция 2, блок-секция 3)

Блок-секция 2

Стадия	Лист	Листов
Р	10	

Схема структурная домофонной связи

KANURA®

Блок-секция 2

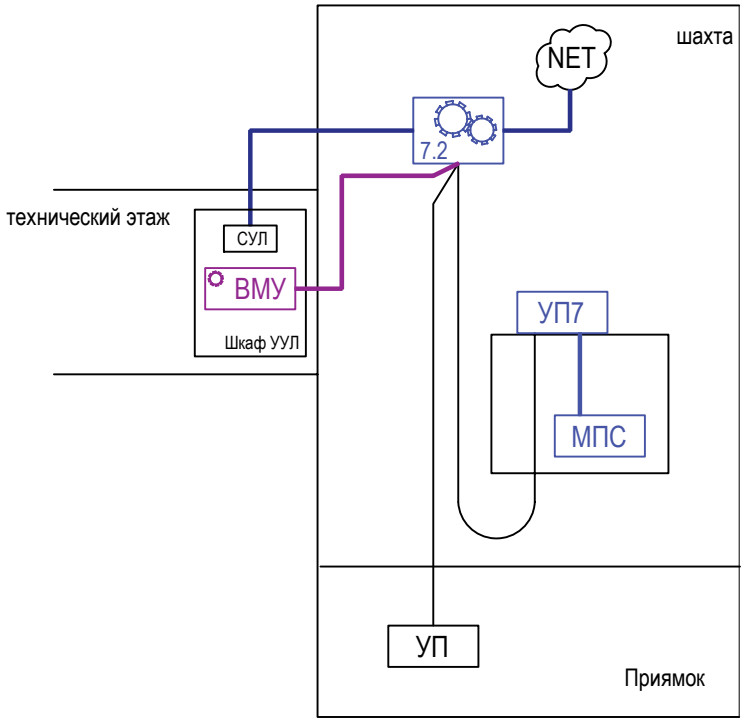

Лифт без машинного помещения

Условные обозначения

7.2	Лифтовой блок 7.2 ЛНГС.465213.270-ххх	NET	Сеть Ethernet / Internet
	АРМ дежурного персонала "Обь"		
УП7	Устройство переговорное 7.2 ЛНГС.465213.270.500		
МПС	Модуль переговорной связи ЛНГС.465213.099.400-05		
ВМУ	Выносной модуль управления ЛНГС.465213.270.800		
СУЛ	Станция управления лифтом		

1 Подключение к сети связи Ethernet выполняет провайдер, предоставляющий услуги связи в жилом доме

Изм.	Кол. уч.	Лист	№ док.	Подп.	Дата
1	-	Зам.	44-25		26.03.25
Разработал		Васильева			26.03.25
Н.контроль		Сокол			26.03.25

2023-ПС-1-2-СС

Многоквартирный дом № 1 смешанной этажности с объектами обслуживания жилой застройки, с автостоянкой по ул. 2-я Марата в Первомайском районе г. Новосибирска. 1 этап строительства (блок-секция 1, блок-секция 2, блок-секция 3)

Блок-секция 2

Стадия	Лист	Листов
Р	11	

Схема подключения оборудования диспетчеризации лифтов

KANURA®

Взам. инв.N°

Подп. и дата

Инв. N° подл. 1798

Компоновочная схема

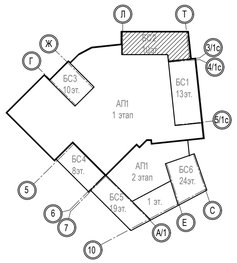

Взам. инв. №	
Подп. и дата	
Инв. № подл.	1798

Изм.	Кол.уч.	Лист	№ док.	Подп.	Дата	2023-ПС-1-2-СС			
						Многоквартирный дом № 1 смешанной этажности с объектами обслуживания жилой застройки, с автостоянкой по ул. 2-я Марата в Первомайском районе г. Новосибирска. 1 этап строительства (блок-секция 1, блок-секция 2, блок-секция 3)			
Разработал		Васильева			16.01.25	Блок-секция 2	Стадия	Лист	Листов
							Р	12	
Н.контроль		Сокол			16.01.25	Подземный этаж. План расположения сетей	KANURA		

Формат А4х4А

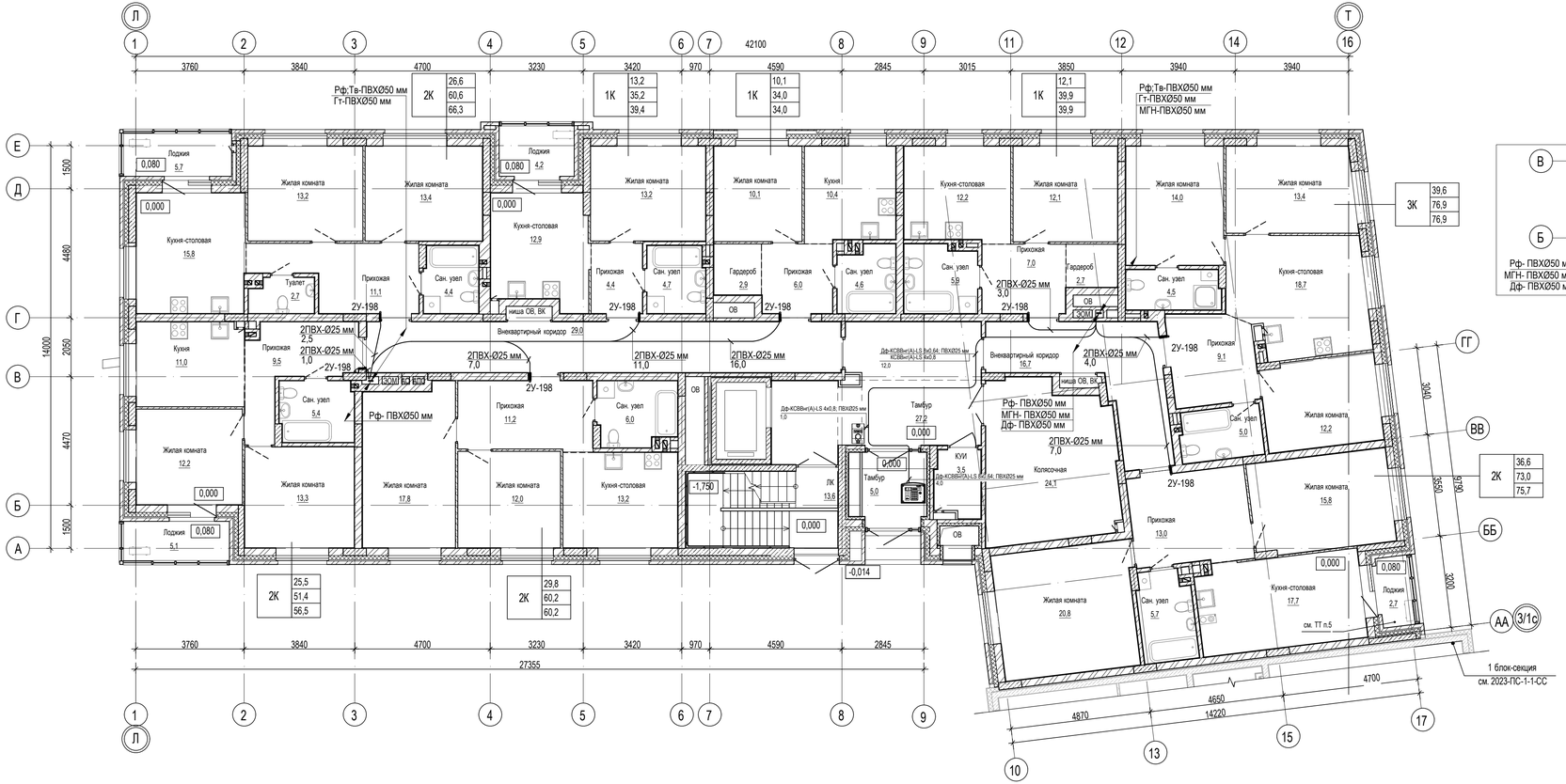

Выкопировка из плана 1-го этажа
блок-секции 1

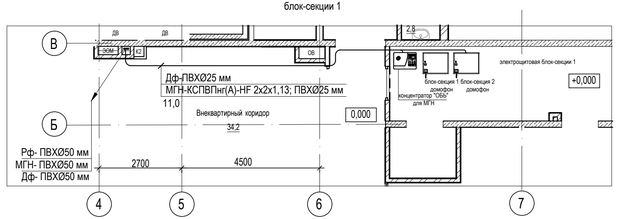

Компоновочная схема

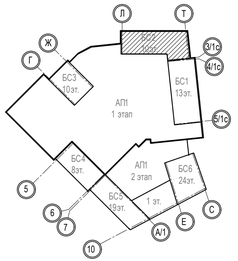

Взам. инв. №	
Подп. и дата	
Инв. № подл.	1798

Изм.	Кол.уч.	Лист	№ док.	Подп.	Дата	2023-ПС-1-2-СС		
						Многоквартирный дом № 1 смешанной этажности с объектами обслуживания жилой застройки, с автостоянкой по ул. 2-я Марата в Первомайском районе г. Новосибирска. 1 этап строительства (блок-секция 1, блок-секция 2, блок-секция 3)		
Разработал		Васильева			16.01.25	Блок-секция 2	Стадия	Лист	Листов
							Р	13	
Н.контроль		Сокол			16.01.25	1 этаж. Выкопировка из плана 1 этажа блок-секции 1 План расположения сетей	KANURA		

Формат А4х4А

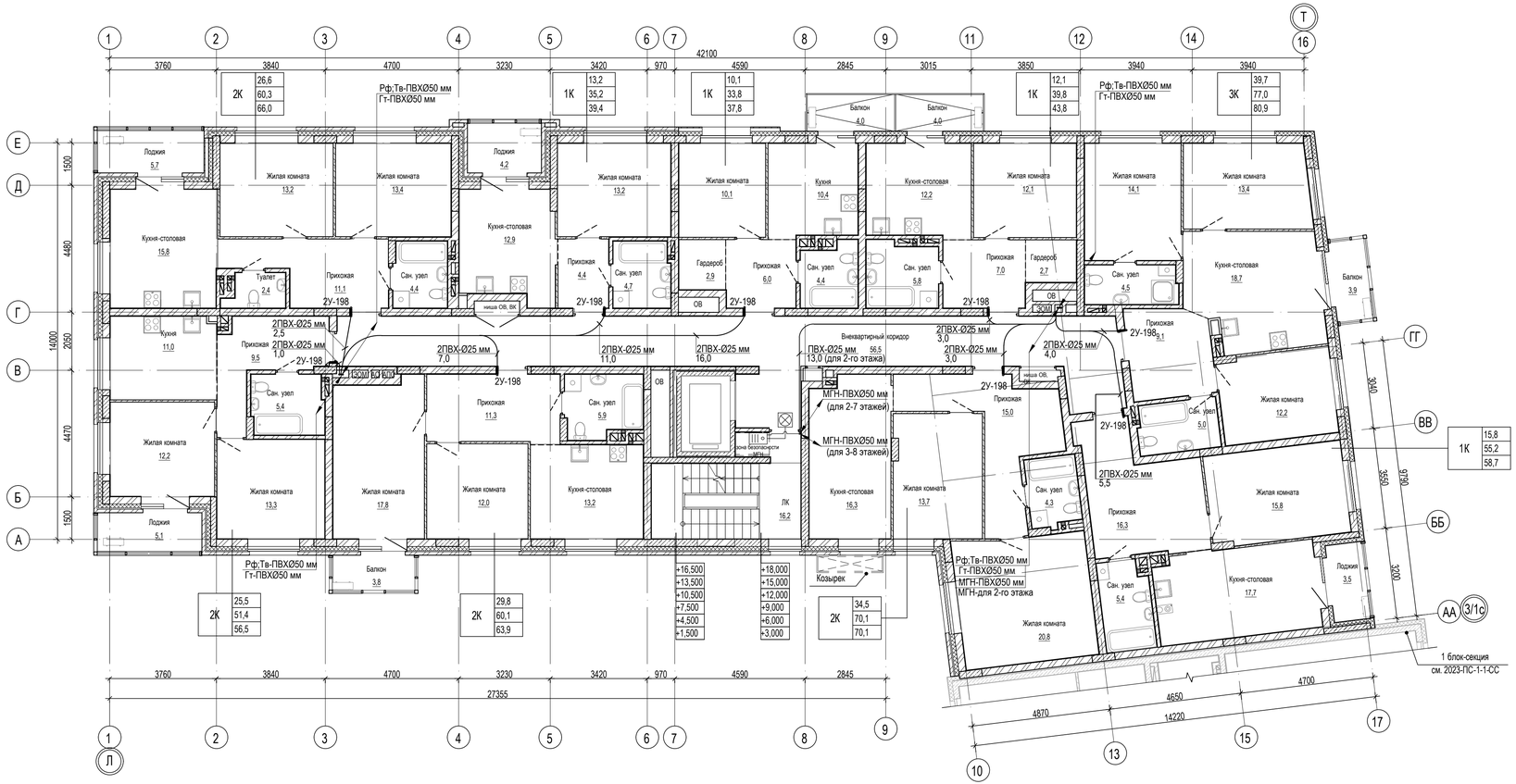

Компоновочная схема

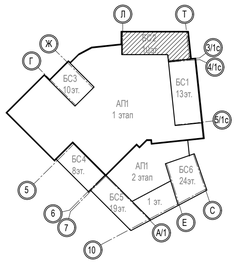

Взам. инв. №	
Подп. и дата	
Инв. № подл.	1798

Изм.	Кол.уч.	Лист	№ док.	Подп.	Дата	2023-ПС-1-2-СС		
						Многоквартирный дом № 1 смешанной этажности с объектами обслуживания жилой застройки, с автостоянкой по ул. 2-я Марата в Первомайском районе г. Новосибирска. 1 этап строительства (блок-секция 1, блок-секция 2, блок-секция 3)		
Разработал		Васильева			16.01.25	Блок-секция 2	Стадия	Лист	Листов
							Р	14	
Н.контроль		Сокол			16.01.25	Типовой (2-7) этаж. План расположения сетей	KANURA		

Формат А4х4А

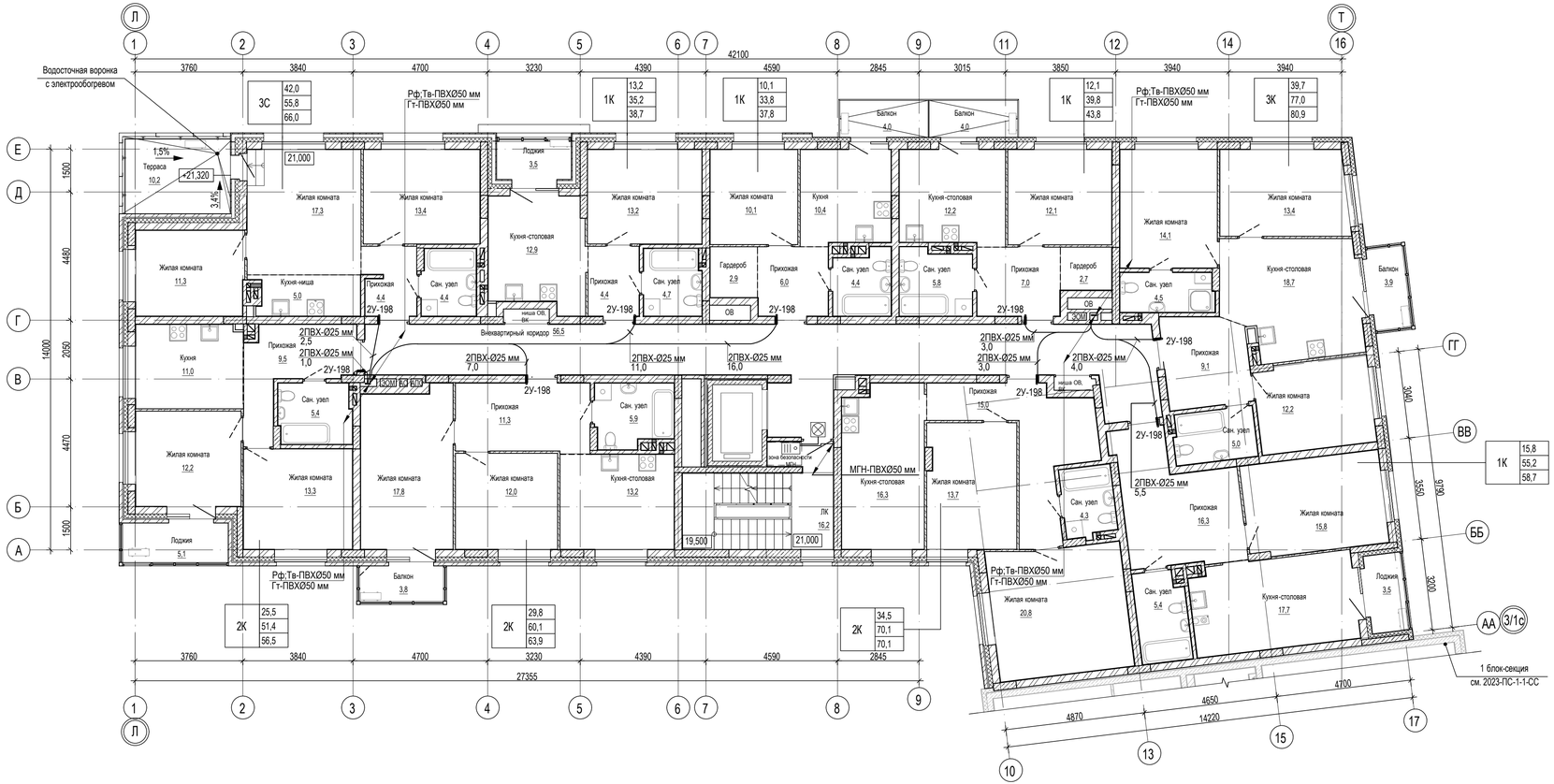

Компоновочная схема

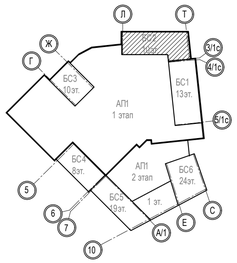

Взам. инв. №	
Подп. и дата	
Инв. № подл.	1798

Изм.	Кол.уч.	Лист	№ док.	Подп.	Дата	2023-ПС-1-2-СС		
						Многоквартирный дом № 1 смешанной этажности с объектами обслуживания жилой застройки, с автостоянкой по ул. 2-я Марата в Первомайском районе г. Новосибирска. 1 этап строительства (блок-секция 1, блок-секция 2, блок-секция 3)		
Разработал		Васильева			16.01.25	Блок-секция 2	Стадия	Лист	Листов
							Р	15	
Н.контроль		Сокол			16.01.25	8 этаж. План расположения сетей	KANURA		

Формат А4х4А

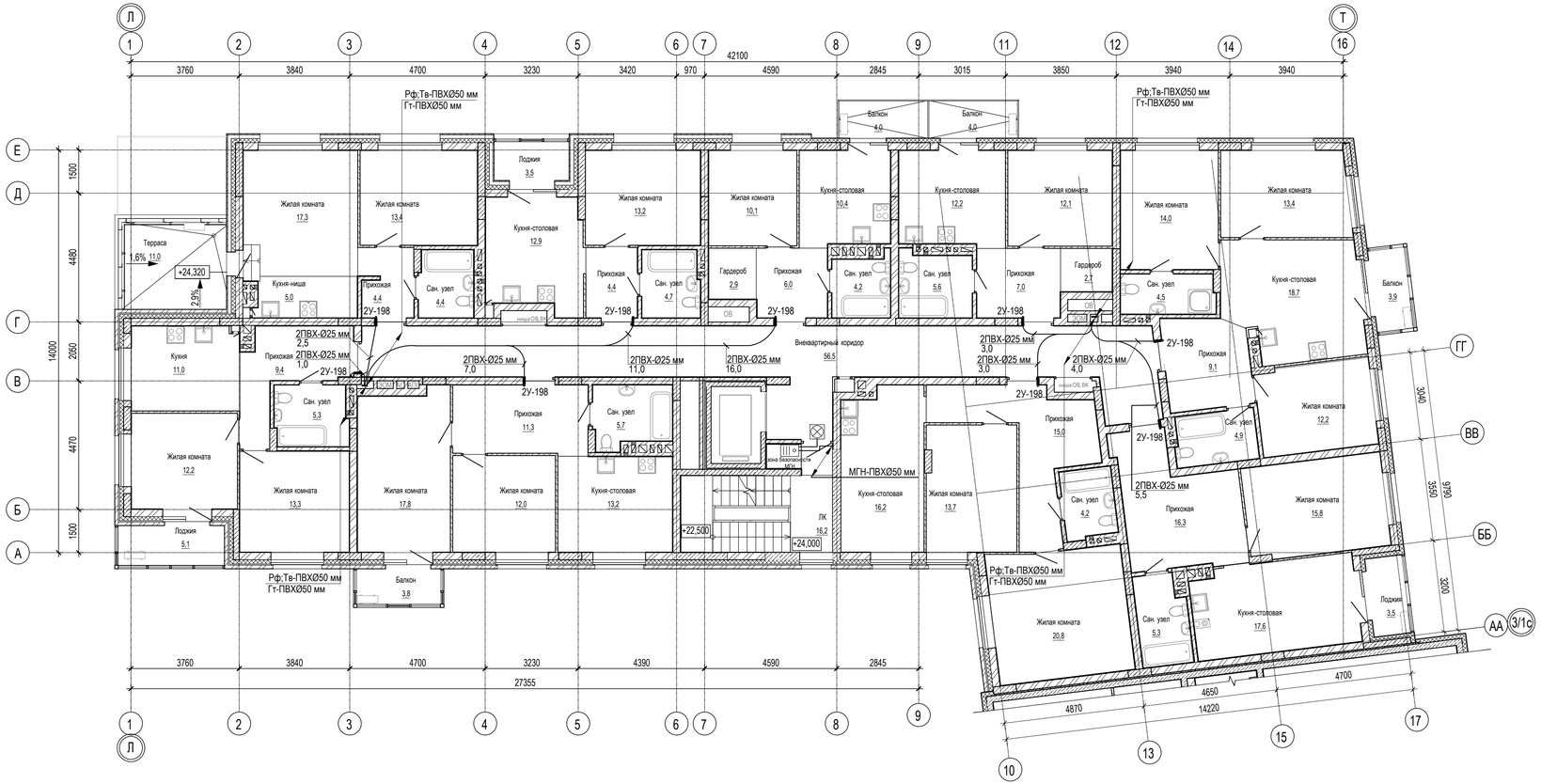

Компоновочная схема

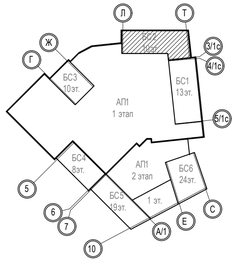

						2023-ПС-1-2-СС		
						Многоквартирный дом № 1 смешанной этажности с объектами обслуживания жилой застройки, с автостоянкой по ул. 2-я Марата в Первомайском районе г. Новосибирска. 1 этап строительства (блок-секция 1, блок-секция 2, блок-секция 3)		
Изм.	Кол.уч.	Лист	№ док.	Подп.	Дата			
Разработал		Васильева			16.01.25	Блок-секция 2	Стадия	Лист	Листов
							Р	16	
Н.контроль		Сокол			16.01.25	9 этаж. План расположения светей	KANURA		

Взам. инв. №

Подп. и дата

Инв. № подл. 1798

Формат А4х4А

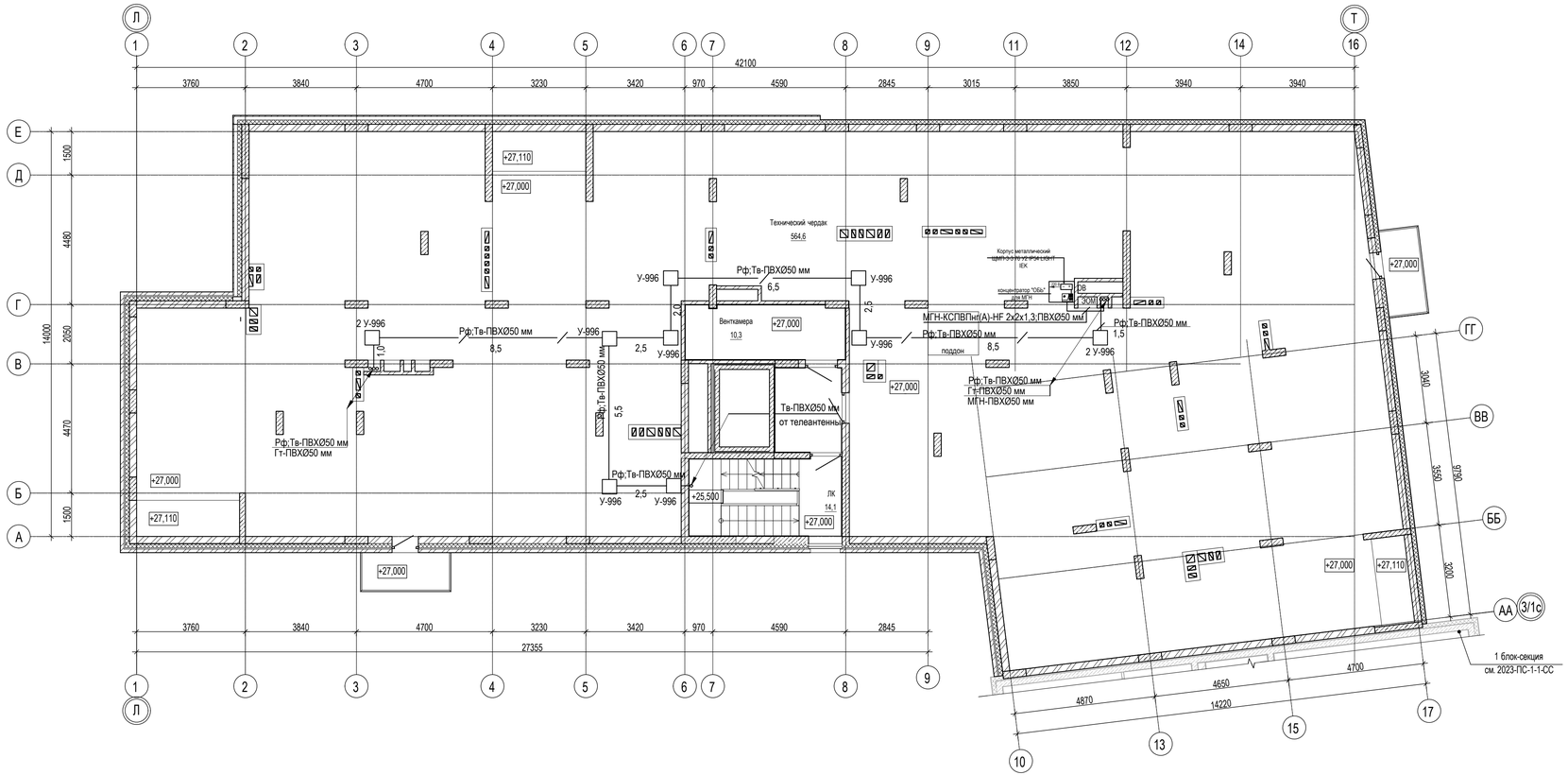

Компоновочная схема

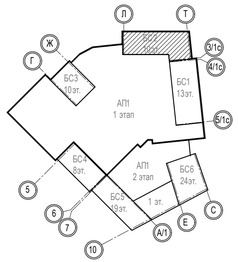

						2023-ПС-1-2-СС
1	-	Зам.	44-25		26.03.25	Многоквартирный дом № 1 смешанной этажности с объектами обслуживания жилой застройки, с автостоянкой по ул. 2-я Марата в Первомайском районе г. Новосибирска. 1 этап строительства (блок-секция 1, блок-секция 2, блок-секция 3)
Изм.	Кол.уч.	Лист	№ док.	Подп.	Дата	
Разработал		Васильева			26.03.25	Блок-секция 2 — Стадия: Р; Лист: 17; Листов:
Н.контроль		Сокол			26.03.25	Технический этаж с чердаком. План расположения сетей

KANURA®

Формат А4х4А

Взам. инв. №

Подп. и дата

Инв. № подл. 1798

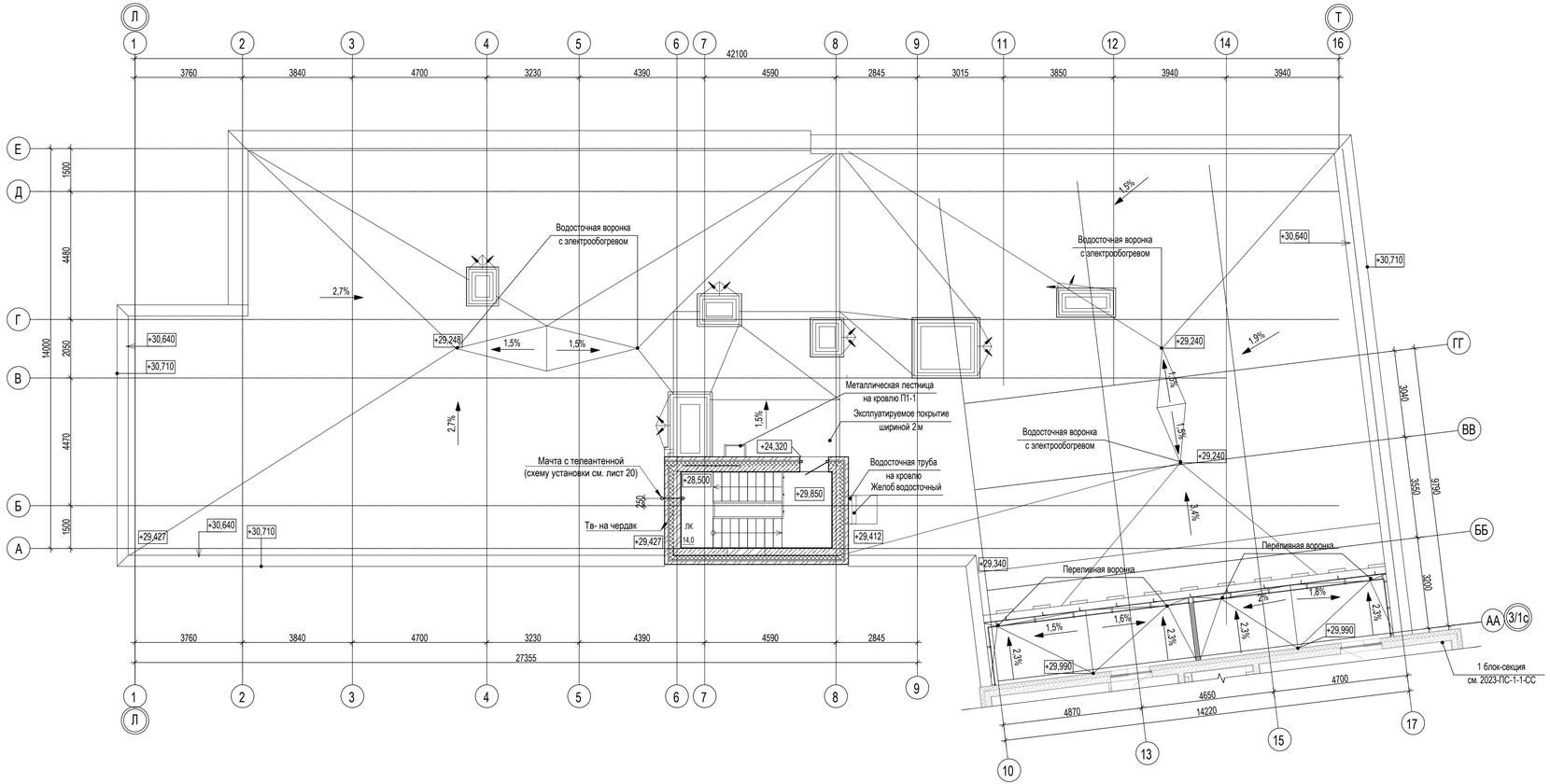

Компоновочная схема

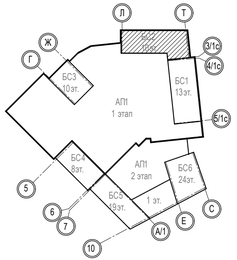

						2023-ПС-1-2-СС
1	-	Зам.	44-25		26.03.25	Многоквартирный дом № 1 смешанной этажности с объектами обслуживания жилой застройки, с автостоянкой по ул. 2-я Марата в Первомайском районе г. Новосибирска. 1 этап строительства (блок-секция 1, блок-секция 2, блок-секция 3)
Изм.	Кол.уч.	Лист	№ док.	Подп.	Дата	
Разработал		Васильева			26.03.25	Блок-секция 2
						Стадия: Р; Лист: 18; Листов:
Н.контроль		Сокол			26.03.25	Кровля. План расположения сетей

KANURA®

Формат А4х4А

Взам. инв. №

Подп. и дата

Инв. № подл. 1798

Схема расположения оборудования эфирного телевидения в этажном шкафу на типовом этаже

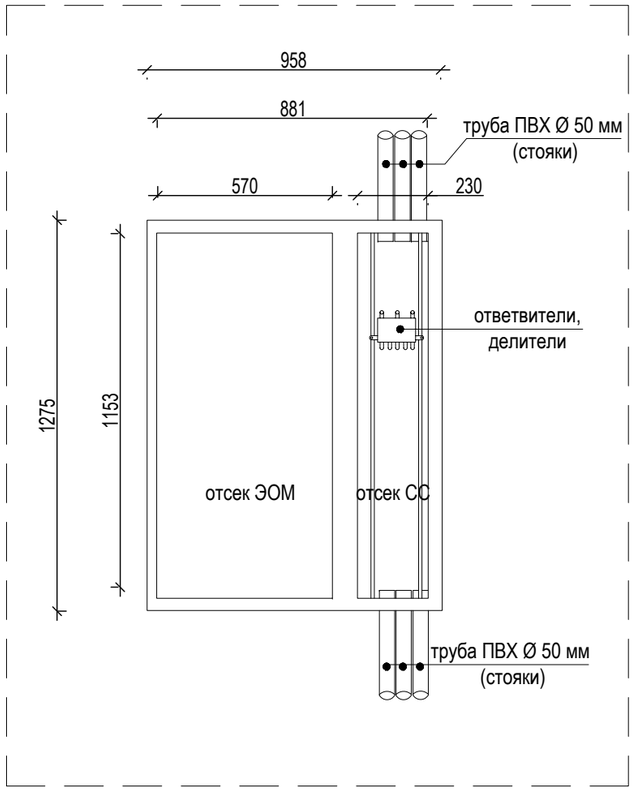

Профиль трубной разводки в месте прохода вертикального стояка через слаботочную нишу на этаже

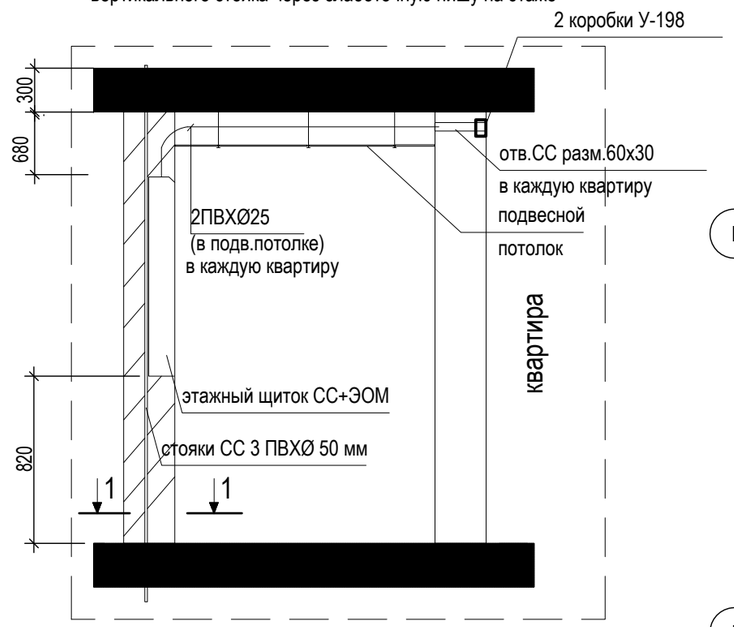

1-1

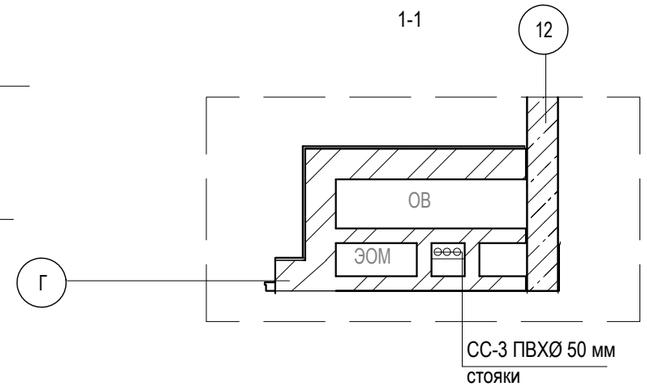

1-1

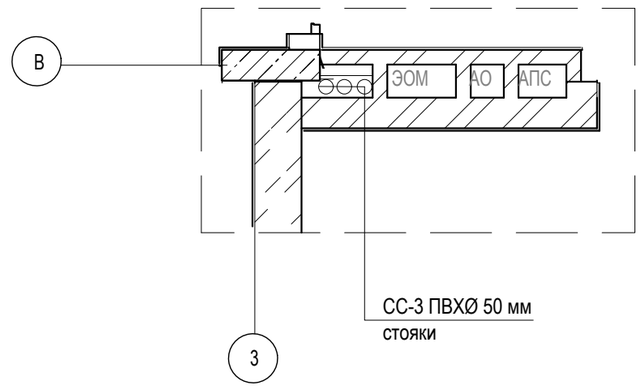

По согласованию с Заказчиком применяемые в проекте оборудование, материалы, изделия могут быть заменены на аналогичные, соответствующие установленным характеристикам и не ухудшающие принятые в проекте решения.

						2023-ПС-1-2-СС		
1	-	Нов.	44-25		26.03.25	Многоквартирный дом № 1 смешанной этажности с объектами обслуживания жилой застройки, с автостоянкой по ул. 2-я Марата в Первомайском районе г. Новосибирска. 1 этап строительства (блок-секция 1, блок-секция 2, блок-секция 3)		
Изм.	Кол. уч.	Лист	№ док.	Подп.	Дата			
Разработал		Васильева			26.03.25	Блок-секция 2	Стадия	Лист	Листов
							Р	19	
Н.контроль		Сокол			26.03.25	Схема расположения оборудования эфирного телевидения в этажном шкафу на типовом этаже. Профиль трубной разводки в месте прохода вертикального стояка через слаботочную нишу на этаже	KANURA	

Взам. инв.N°	
Подп. и дата	
Инв. N° подл.	1797

Схема установки антенной мачты
(блок-секция 2)

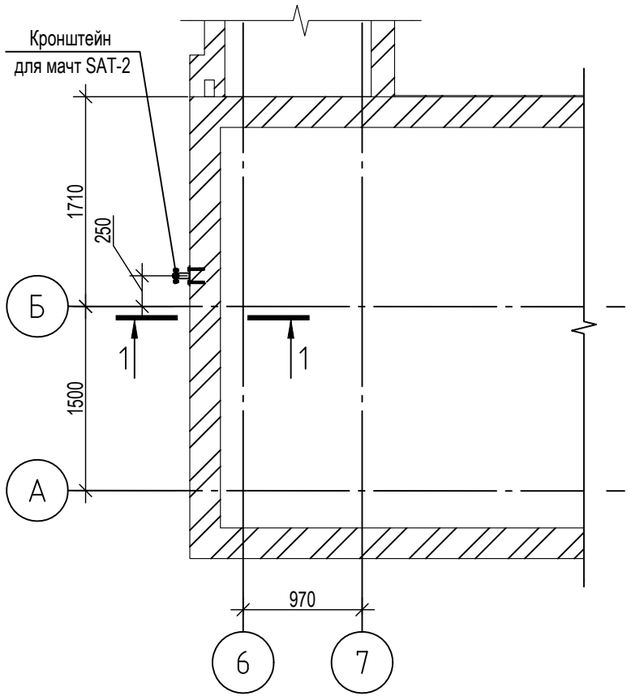

1-1

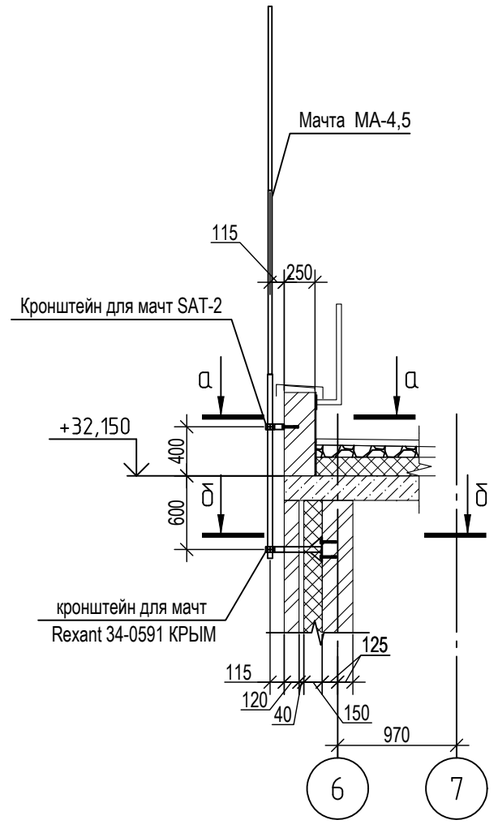

б-б

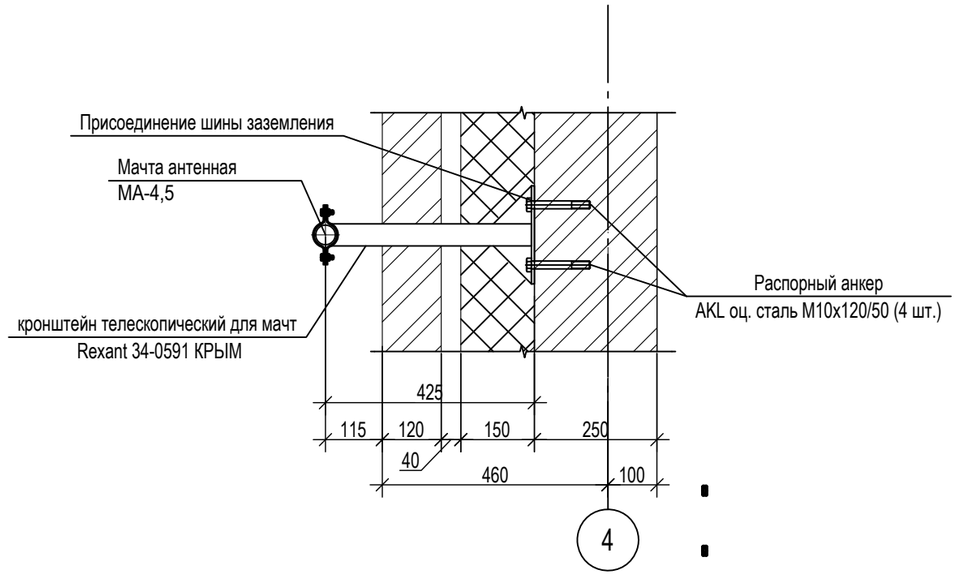

а-а

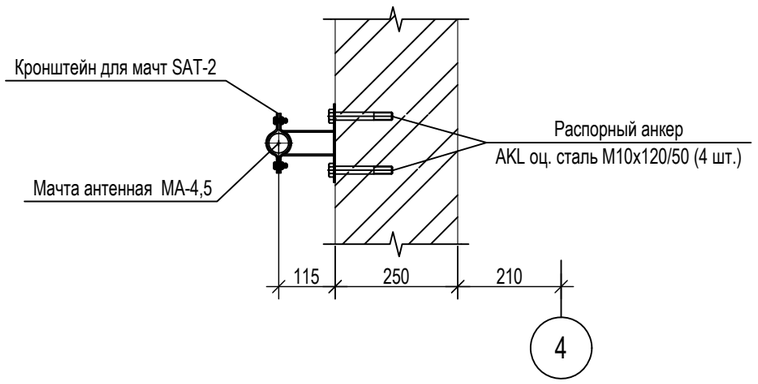

1 Для обеспечения коллективного приёма телевидения на крыше проектируемого объекта в месте наилучшего приёма сигнала устанавливается антенна "Сигнал-Профи" (1 шт.), позволяющая принимать телевизионные сигналы дециметрового диапазона (470-862 МГц). Для защиты сети эфирного телевидения от импульсных перенапряжений в линию коаксиального кабеля на антенной мачте устанавливается устройство грозозащиты Lans ART-UV-1A (1 шт.), для усиления сигнала от антенны предусмотрен усилитель антенный Terra-126 (1 шт.), устанавливаемый секции СС этажного щита верхнего этажа как потребитель общедомовых нужд.
2 Установку антенной мачты выполнить согласно приведенной схемы и инструкции завода-изготовителя.
3 Кабель коаксиальный проложить в металлорукаве от антенны до технического этажа с чердаком, по телу антенной мачты металлорукав крепить хомутом обжимным каждые 500 мм, по стенам - дюбель-хомутом двухлапковым через каждые 1000 мм.
4 Нарезку кабеля выполнять после контрольного промера трассы.

Спецификация элементов для монтажа антенны

Поз.	Обозначение	Наименование	Кол.	Масса ед., кг	Приме-чание
		Детали			
		Мачта антенная стальная 4,5 м составная 3х1,5 м	1		или аналог
		Кронштейн для мачт SAT-2	1		
		Телескопический кронштейн Rexant 34-0591 КРЫМ	1		
		Распорный анкер AKL оц. сталь М10х120/50	6		или аналог

Изм.	Кол. уч.	Лист	№ док.	Подп.	Дата
1	-	Нов.	44-25		26.03.25
Разработал		Марченко			26.03.25
Н. контроль		Сокол			26.03.25

2023-ПС-1-2-СС

Многоквартирный дом № 1 смешанной этажности с объектами обслуживания жилой застройки, с автостоянкой по ул. 2-я Марата в Первомайском районе г. Новосибирска
(блок-секция 1, блок-секция 2, блок-секция 3)

Блок-секция 2

Стадия	Лист	Листов
Р	20	

Схема установки антенной мачты

KANURA®

Согласовано

Взам. инв. №

Подп. и дата

Инв. № подл.

Формат А3

Позиция	Наименование и техническая характеристика	Тип, марка, обозначение документа, опросного листа	Код продукции	Поставщик	Единица измере-ния	Коли-чество	Масса 1 ед., кг	Примечание
	1. Радиофикация							
1	Коробка распределительная абонентская	КРА-4	5823003	ЭТМ	шт	27		
2	Коробка коммутационная	УК-2П	7002	ТД ТИНКО	шт	1		
3	Кабель не распространяющий горение при групповой прокладке, с пониженным дымо- и газовыделением	КСВВнг(А)-LS 1х2х0,8	215557	Паритет	км	0,11		в трубе ПВХØ50 мм
	2. Телевидение							
1	Усилитель телевизионный	Terra HA-126		TERRA	шт	1		
2	Антенна телевизионная	ДМВ "Сигнал-Профи"		ООО "РАДИАН"	шт	1		
3	Мачта 4-х коленная, усиленная. Высота 4,5 м. Диаметр трубы 51 мм (высота колен 1,17 м), с увеличенной толщиной стенки	МА-4,5		корпорация LANS	компл.	1		растяжки в комплекте
4	Делитель	LV3		корпорация LANS	шт	1		
		LV6		корпорация LANS	шт	1		
5	Ответвитель на 4 направления	LA-4		корпорация LANS	шт	8		
6	Ответвитель на 6 направлений	LA-6		корпорация LANS	шт	8		
7	Изолятор земли	ART-UV-1A		корпорация LANS	шт	2		
8	Кабель коаксиальный RG-11	РК 75-7-327 нг(А)-HF		ООО "РАДИАН"	км	0,15		
9	Горяче-оцинкованная проволока	Ø 8мм		ООО "РАДИАН"	км	0,01		
10	F-разъем для кабеля RG-1			ООО "РАДИАН"	шт	80		
	3. Система связи с зонами безопасности МГН							
1	Адаптер лампы индикаторной АЛИ-2П	ЛНГС.263050.300.350-01		ООО "Лифт-Комплекс ДС"	шт	8		
2	Переговорное устройство АПУ-2ВП	ЛНГС.263050.300.500		ООО "Лифт-Комплекс ДС"	шт	8		

Взам. инв. №

Подп. и дата

Инв. № подл. 1800

Изм.	Кол.уч	Лист	№ док.	Подп.	Дата
1	-	Зам.	44-25		26.03.25
Разраб.		Васильева			26.03.25
Н.Контр		Сокол			26.03.25
ГИП		Шнапцев			26.03.25

2023-ПС-1-2-СС.СО

Многоквартирный дом №1 смешанной этажности с объектами обслуживания жилой застройки, с автостоянкой по ул. 2-я Марата в Первомайском районе г. Новосибирска. 1 этап строительства (блок-секция 1, блок-секция 2, блок-секция 3)

блок-секция 2

Стадия	Лист	Листов
Р	1	3

Спецификация оборудования, изделий и материалов

KANURA

Копировал

Формат А3

Позиция	Наименование и техническая характеристика	Тип, марка, обозначение документа, опросного листа	Код продукции	Поставщик	Единица измере-ния	Коли-чество	Масса 1 ед., кг	Примечание
3	Коробка распределительная			Торговая сеть	шт	8		
4	Кабель	КВПнг(А)-HF-5е 4х2х0,52		ТД ТИНКО	км	0,03		
5	Кабель	КСПВПнг(А)-HF 2х2х1,3		ТД ТИНКО	км	0,06		
6	Резервный источник питания 24В	ЛНГС.263050.210			шт	1		
7	Концентратор 7.2П	ЛНГС.263050.270-01			шт	1		
8	Корпус металлический ЩМП-3-3 76 У2 IP54 LIGHT IEK			ЭТМ	шт	1		
	4. Система домофонной связи							
1	Блок управления домофоном	БУД-485М		НПФ МОДУС-Н	шт	1		
2	Блок коммутации домофона	БК-10		НПФ МОДУС-Н	шт	9		
3	Вызывная панель	БВД-315F		НПФ МОДУС-Н	шт	1		
4	Замок электромагнитный	VIZIT-ML 305		НПФ МОДУС-Н	шт	1		
5	Кнопка выхода	EXIT 500		НПФ МОДУС-Н	шт	1		
6	Монтажный бокс	MB 1A		НПФ МОДУС-Н	шт	1		
7	Устройство квартирное переговорное	УКП-7		НПФ МОДУС-Н	шт	хх		по заявке абонента
8	Кабель	КСВВнг(А)-LS 8х0,64		ПАРИТЕТ	км	0,07		
9	Кабель	КСВВнг(А)-LS 4х0,8		ПАРИТЕТ	км	0,07		
10	Кабель	КСВВнг(А)-LS 6х0,5		ПАРИТЕТ	км	0,1		
11	Провод	ПуГВ 1х2,5 желто-зеленый		ЭТМ	м	3		
	5. Диспетчеризация лифтов							
1	Лифтовой блок 7.2	ЛНГС.465213.270-ххх		ООО "Лифт-Комплекс ДС"	шт	1		
2	Устройство переговорное 7.2	ЛНГС.465213.270.500		ООО "Лифт-Комплекс ДС"	шт	1		
3	Выносной модуль управления	ЛНГС.465213.270.800		ООО "Лифт-Комплекс ДС"	шт	1		
4	Сервисный ключ механика	ЛНГС.465213.043		ООО "Лифт-Комплекс ДС"	шт	1		
5	Электромагнитный пускатель	Контактор 40А 220В		ООО "Лифт-Комплекс ДС"	шт	1		
6	Система связи лифта 7.2	ЛНГС.465213.270.850-02		ООО "Лифт-Комплекс ДС"	шт	1		

Взам. инв. №

Подп. и дата

Инв. № подл. 1800

Позиция	Наименование и техническая характеристика	Тип, марка, обозначение документа, опросного листа	Код продукции	Поставщик	Единица измере-ния	Коли-чество	Масса 1 ед., кг	Примечание
7	Модем USB 3G/4G WiFi			ООО "Лифт-Комплекс ДС"	шт	1		
8	Модуль переговорной связи	ЛНГС.465213.099.400-05		ООО "Лифт-Комплекс ДС"	шт	1		
9	Устройство управления лифтом	УУЛ		ООО "Лифт-Комплекс ДС"	шт	1		
10	Провод	ШВВПнг-LS 2х0,75	5523778	КабельЭлектроСвязь	км	0,005		
	6. Трубная разводка							
1	Коробка протяжная	У-996	101306	ЭТМ	шт	14		
2	Коробка распределительная	У-198	9719464	ЭТМ	шт	160		
3	Труба ПВХ гибкая гофрированная диаметр 16 мм, лёгкая с протяжкой	Ø 16 мм	91916	DKC	м	32		для МГН, в штробе
4	Труба ПВХ жёсткая гладкая д.50мм, лёгкая, 3м, цвет серый	Ø 50 мм	63950	DKC	км	0,365		162,0 м- стояки;41,0 м- чердак; 128,0 м- подземный этаж; + запас
5	Труба ПВХ гибкая гофрированная диаметр 25 мм, легкая с протяжкой	Ø 25 мм	91925	DKC	км	0,81		за подвесным потолком
6	Пена двухкомпонентная огнезащитная, картридж 330 мл	DN1201		DKC	шт	7		
7	Дюбель гвоздь 6х60			IEK	шт	100		уточнить при монтаже
8	Дюбель гвоздь 8х80			IEK	шт	100		уточнить при монтаже
9	Скоба СМО для трубы Ø25 мм (100 шт/упаковка)			Промрукав	упаковка	16		
10	Скоба СМО для трубы Ø50 мм (100 шт/упаковка)			Промрукав	упаковка	7		
	7. Материалы для крепления мачты телевизионной							
1	Кронштейн для мачт	SAT-2			шт	1		
2	Телескопический кронштейн Rexant 34-0591	Крым			шт	1		
3	Распорный анкер оц. сталь M10х20/50	AKL			шт	6		

Взам. инв. №

Подп. и дата

Инв. № подл. 1800

Задание на электроснабжение

1 Предусмотреть электроснабжение следующих электроприемников:

Электроприемник	*Uн, В*	*Кол-во*	*Категория электроснабжения*	*Мощность (ед.)*	*Примеч.*
Телевидение	*усилитель Terra HA-126*	*1*	*Питание усилителя осуществляется от сети напряжением от ~ 220/230 В, 50/60 Гц* *3 категория надежности электроснабжения*	*не более 5 Вт*	*бокс СС верхний этаж в осях 3-4*
Радиофикация					*учтено в секции 1*
Услуги широкополосного доступа					*учтено в секции 1*
Система двухсторонней связи для МГН	*Компонент прибора управления пожарного* ***КПУП «ОБЬ»***		*Питание концентратора – от внешнего источника питания постоянного тока напряжением +9…24 В.*	*Потребляемая мощность - не более 4 Вт*	*Концентратор устанавливается в корпусе металлическом ЩМП-3-3 76 У2 IP54 LIGHT IEK на техническом этаже с чердаком*
Система домофонной сети	*Оборудование* ***VIZIT (блок управления БВД-315F)*** .		*3 категория надежности электроснабжения, от сети переменного тока напряжением 220В, частотой 50гц* *Напряжение питания 15 В; Потребляемая мощность 3 Вт Отдельная группа с*		*В электрощитовой блок-секции 1предусмотрена установка монтажного бокса МВ1А*

1000

Изм.	Кол. уч.	Лист	N док.	Подпись	Дата	**2023-ПС-1-2 - СС**			
Разработал		Васильева			07.24	*Задание на электроснабжение: Многоквартирный дом смешанной этажности с объектами обслуживания жилой застройки, с автостоянкой по ул. 2-ая Марата в Первомайском районе г. Новосибирска. 1 этап строительства. «Сети связи»*	Стадия	Лист	Листов
Проверил							Р	1	2
Н. контр.							KANURA®		

			установкой автомата 25А		
Система диспетчеризации лифтов	***Диспетчерский комплекс «ОБЬ»***		*Сетевой адаптер ~220В /+24В 2А*		*В станции управления лифтом, рядом с лифтовым блоком*

1 Предусмотреть заземление всех металлических нетоковедущих частей электрооборудования.

2 Качество электроэнергии должно соответствовать ГОСТ 32144-2013.

3 Электропитание приемников предусмотреть в соответствии с требованиями СП 6.13130.2021.

4 Размещение оборудования уточнить при монтаже.

Задание на подключение к сети Ethernet

Силами обслуживающего интернет- провайдера обеспечить передачу сигнала по сети Ethernet для оборудования системы связи МГН (концентратор 7.2П ЛНГС.263050.270-01, расположенный на техническом этаже с чердаком в металлическом шкафу ЩМП-3-3 76 У2 IP54 LIGHT IEK) проектируемой блок-секции 2 в диспетчерский пункт по адресу ул. м-н Закаменский, дом 15.

						2023-ПС-1-2 - СС		
Изм.	Кол. уч.	Лист	N док.	Подпись	Дата			
Разработал		Васильева			03.25	*Задание на подключение к сети Ethernet: Многоквартирный дом смешанной этажности с объектами обслуживания жилой застройки, с автостоянкой по ул. 2-ая Марата в Первомайском районе г. Новосибирска. 1 этап строительства. «Сети связи»*	Стадия	Лист	Листов
Проверил							Р	1	1
							KANURA		
Н, контр.									